kategorii: droga gminna
klasy: dojazdowa
ruch: <KR1
podłoże grupy G3
vp=30km/h
nośność 115 k N

km 0+353,79

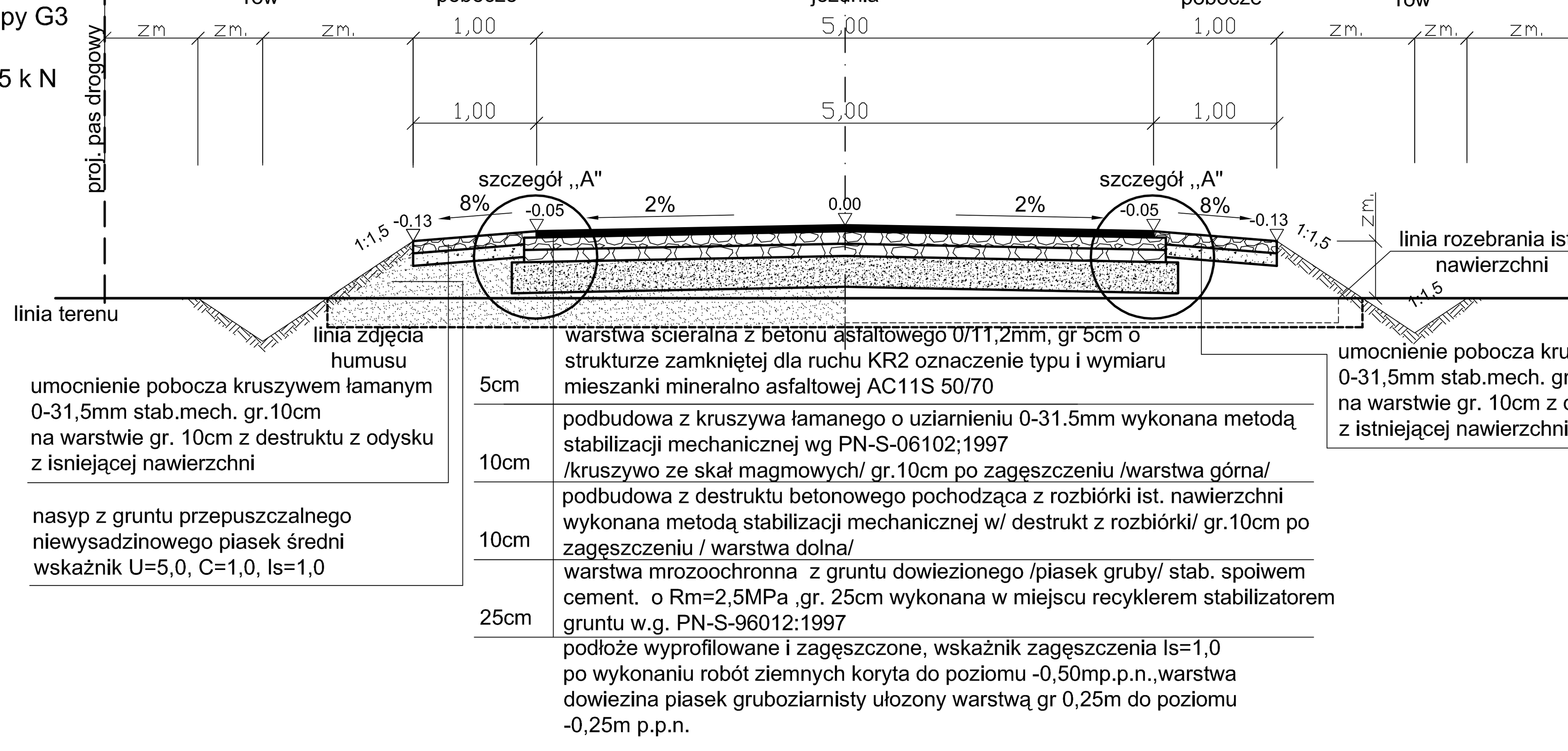

km 0+477,89-0+600,00

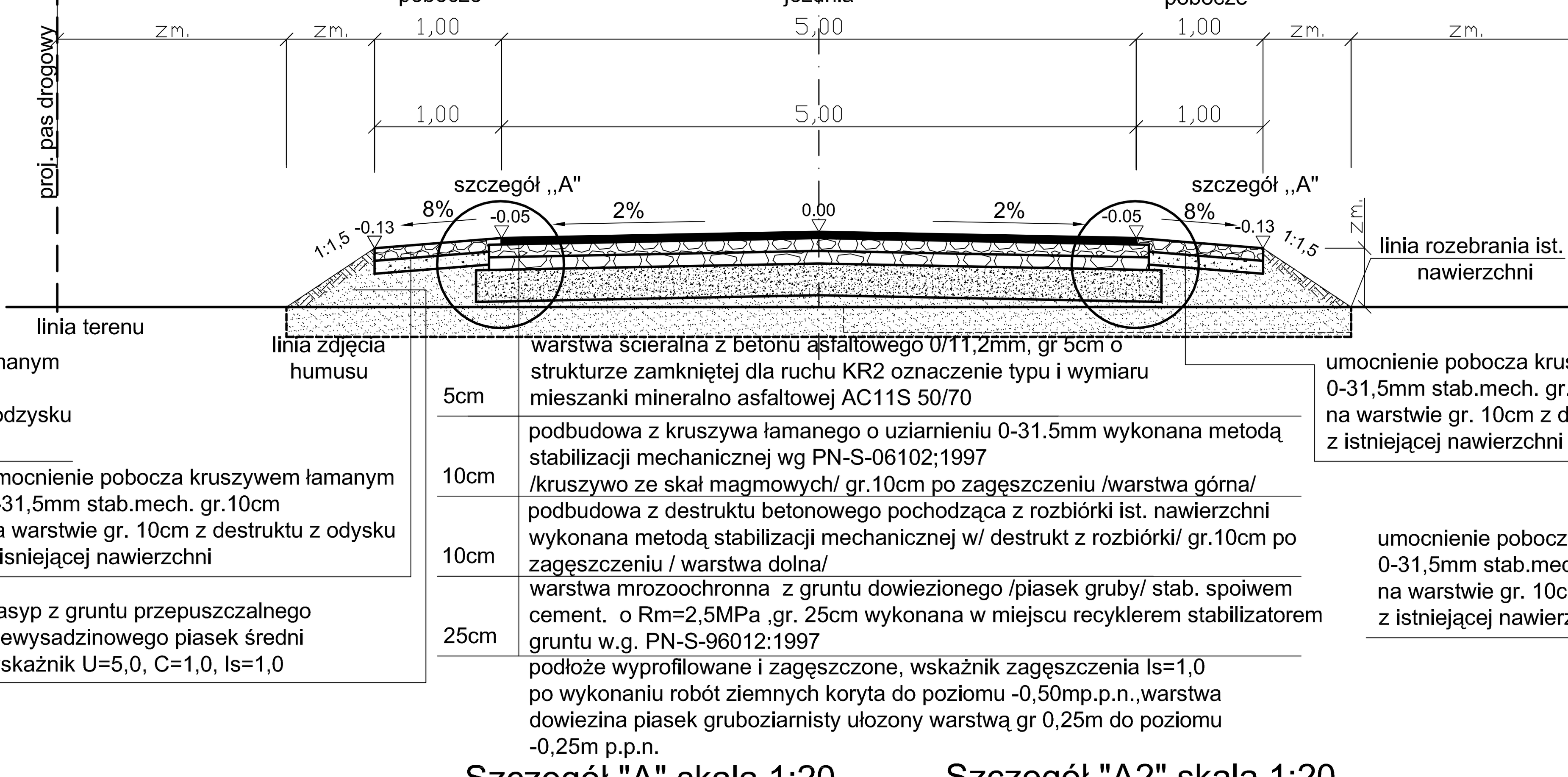

km 0+600,00-0+837,87

przekrój A-A

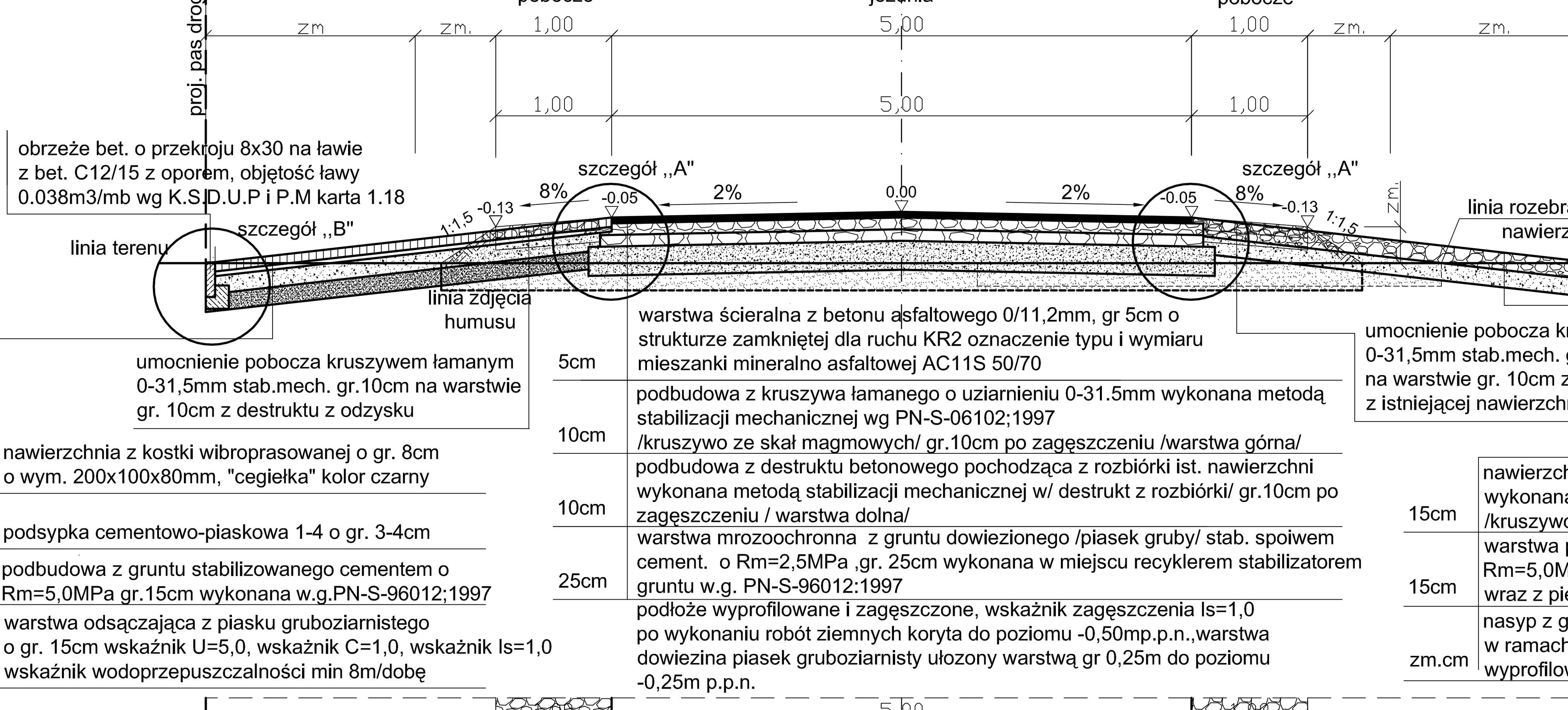

km 0+393,79-0+437,89

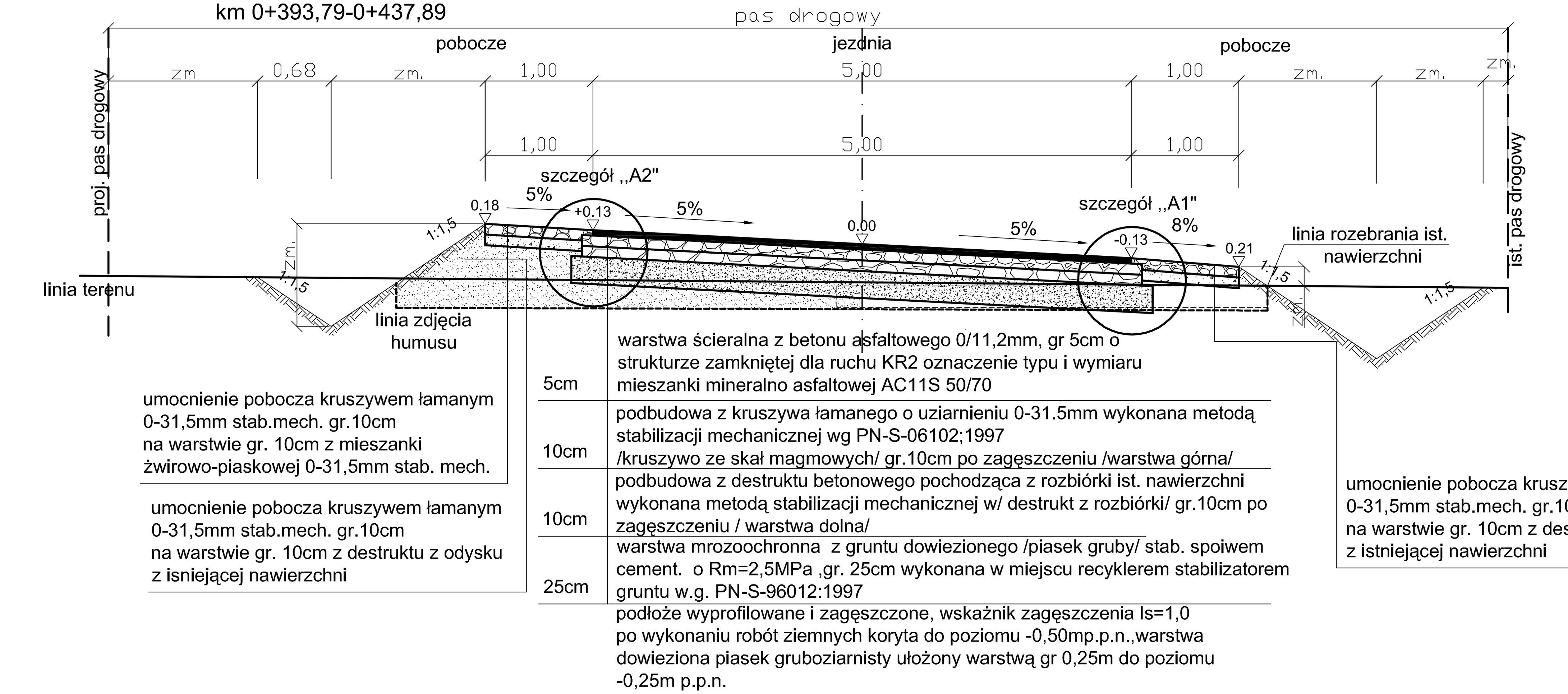

Szczegół "A" skala 1:20

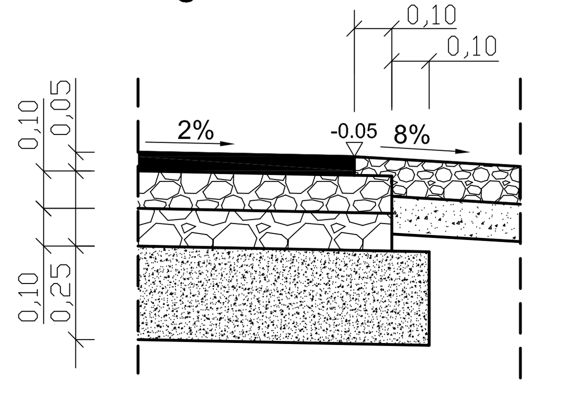

Szczegół "A2" skala 1:20

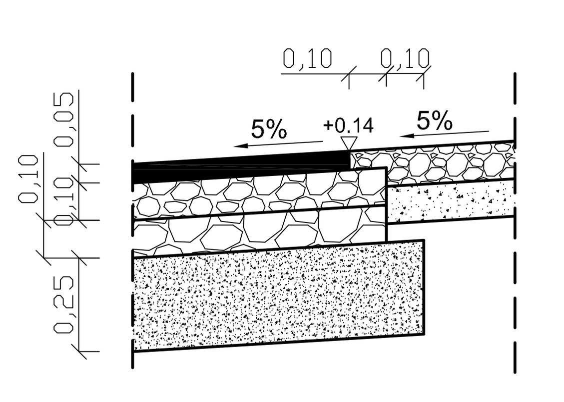

Szczegół "A1" skala 1:20

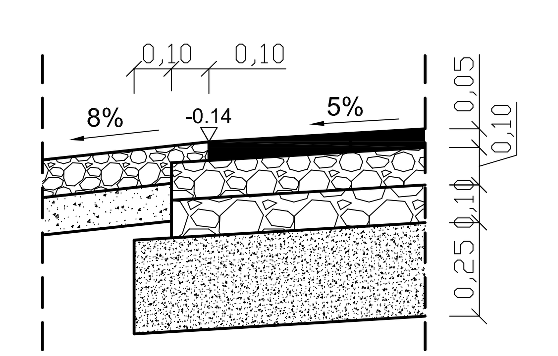

Szczegół "B" skala 1:20

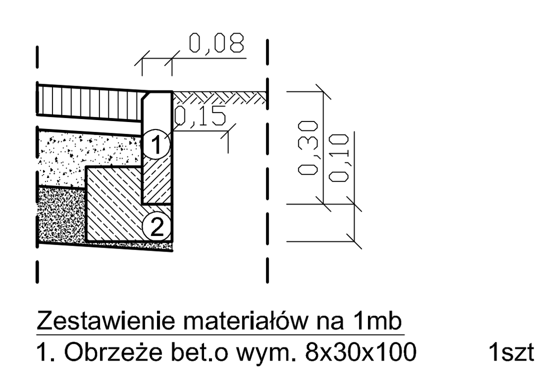

Zestawienie materiałów na 1mb
1. Obrzeże bet.o wym. 8x30x100 1szt
2. Ława z betonu C12/15 z oporem 0,038m3/mb

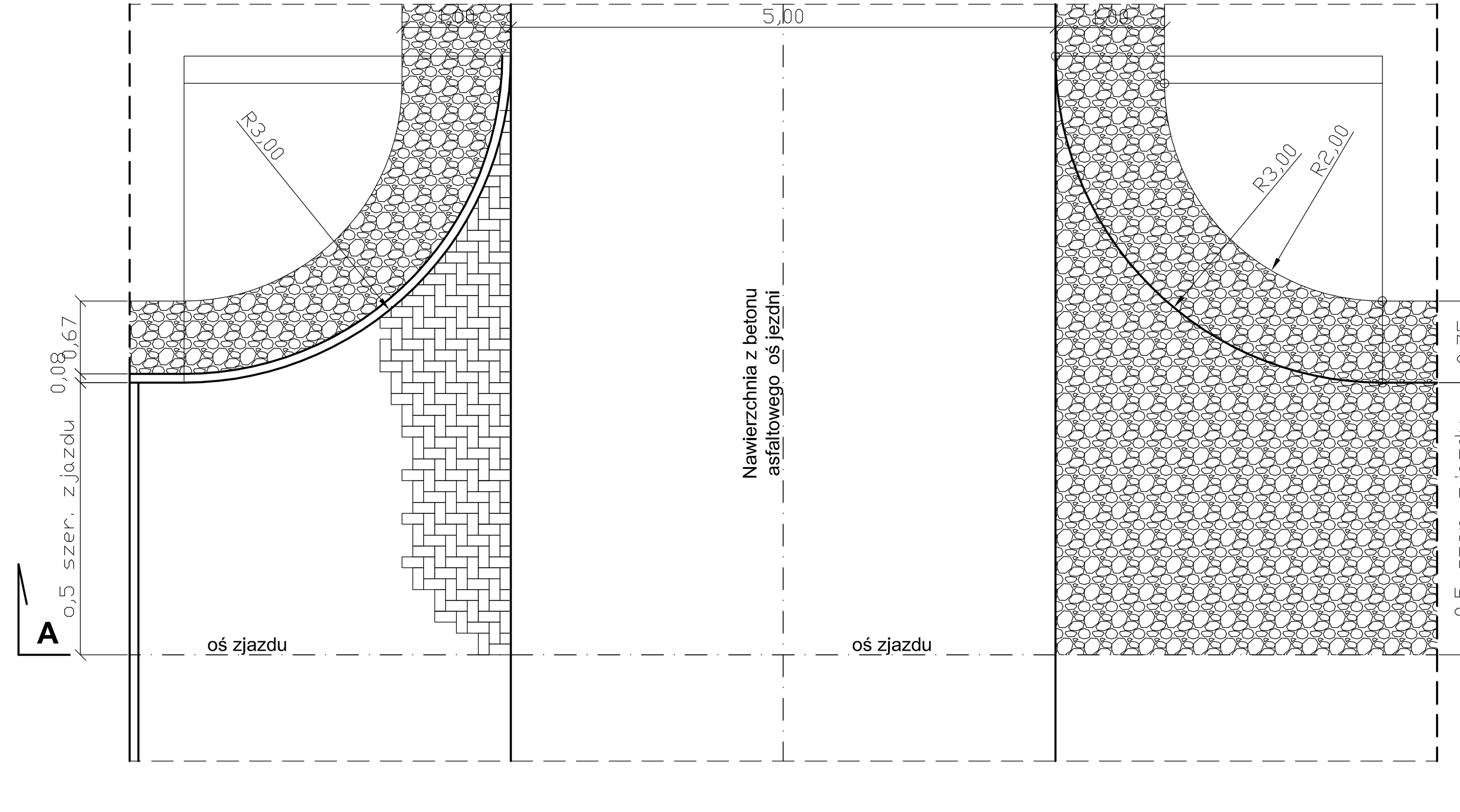

WYKAZ NORM NA PREFABRYKATY

1.) PN-EN 1340:2003 Krawężniki betonowe.Wymagania i metody badań wymagania dla krawężników i obrzeży:
- kl.2 ze względu na nasiąkliwość <=5,0%
- kl.3 /D/ ze względu na odporność na zamarzanie
- kl.3 /U/ ze względu na wytrzymałość na zginanie / T dla obrzeży/
- kl.4 /I/ ze względu na ścieranie
- dop. odchyłki /mm/:/dł. /szer./wys./ +-5/+-3/+-5

2.) Kostka brukowa betonowa -norma PN-EN 1338.2003 Betonowe kostki brukowe. Wymagania i metody badań.
Wymagania dla kostki betonowej
-tolerancje wymiarowe dł./szer./wys./mm/ +-2 +-2 +-3
-wytrzymałość na rozciąganie przy rozłupywaniu T>=3,6 MPa
- kl2<=5,0% ze względu na nasiąkliwość
- kl.3 /D/ ze względu na odporność na zamarzanie
- kl.4 /I/ ze względu na ścieranie
- szorstkość/ wskaźnik szorstkości SRT powierzchni górnej/>60 deklarowana

3.)PN-EN 13242+a:2010 Kruszywa do niezwiązanych i hydraulicznie związanych materiałów stosowanych w obiektach budowlanych i budownictwie dogowym:

-kształt /wskaźnik kształtu	SI 20,FI 20
-wymiar d/ D	0/31,5
-uziarnienie	GA85
-zawartość pyłów	<F9
-odporność na rozdrobnienie /kruszenie/	LA30
-ziarna przekruszone	C90/3

WYKAZ NORM DLA BETONU ASFALTOWEGO

1.) PN-EN 13108-1 Mieszanki mineralno asfaltowe-Wymagania część 1. Beton asfaltowy
2.) Beton asfaltowy projektować według wymagań empirycznych zgodnie z WT-2 -część I Nawierzchnie asfaltowe 2014
3.) Kruszywo do betonu asfaltowego według normy PN-EN 13043 oraz WT-1 2014 Kruszywa do mieszanek mineralno asfaltowych i powierzchniowych utrwaleń na drogach publicznych.
4.) Emulsje asfaltowe według normy PN-EN 13808;2013-10Ap1 oraz WT-3 Emulsje asfaltowe 2009 Kationowe emulsje asfaltowe na drogach publicznych.
5.) PN-EN 13242+a; 2010 Kruszywa do niezwiązanych i hydraulicznie związanych materiałów stosowanych w obiektach budowlanych i budownictwie drogowym:

-kształt /wskaźnik kształtu/	SI20
	FI20
-wymiar d/D	0/31,5
-uziarnienie	GA85
-tolerancja uziarnienia	GTA20
-zawartość pyłów	<f8
-odporność na rozdrobnienie	LA30
-ziarna przekruszone	GA90/3

Uwagi:
1.) Na odcinku od km 0+353,79-0+393,79 następuje przejście ze spadku poprzecznego dwustronnego 2% na spadek jednostronny 5%.
2.) Na odcinku od km 0+437,89-0+477,89 następuje przejście ze spadku jednostronnego 5% na spadek dwustronny 2,0%.
3.) Zdjęcie humusu wykonać zgodnie z tabelą istniejącego humusu.
4.) Roboty ziemne wykonać do poziomu 0,50m poniżej poziomu projektowanej niwelety.
5.) Brakujące nasypy materiał dostarczony to piasek średnioziarnisty o wskaźniku różnoziarnistości U>=5,0 i wskaźniku krzywizny uziarnienia C>=1,0.
6.) W ramach robót ziemnych zabudować do poziomu -0,50mp.p.n.na odcinku od km 0+400,00-0+630,00zabudować warstwę destruktu gr. 10cmpasem szer. 5,40m.
7.) Warstwę dowieziną na w-wę mrozoochronną wykonać z piasku gruboziarnistego warstwą grubości 25cm o wskaźniku różnoziarnistości U>=5,0 i wskaźniku krzywizny uziarnienia C>=1,0do poziomu od 0,50-0,25m poniżej poziomu projektowanej niwelety.
8.) Pobocza i skarpy wyprofilować i zagęścić zgodnie z normą PN-S-02205.
9.) Rowy wykonać na odcinkach km 0+393,79-0+460,00 po stronie prawej, km 0+400,00-0+460,00 po stronie lewej,oraz km 0+500,00-0+600,00 po stronie prawej, km 0+500,00-0+572,25 po stronie lewej
10.) Rozebranie istniejącej nawierzchni wykonać przez frezowanie o gr. 20cm z wbudowaniem częściowo w dolną warstwę podbudowy, częściowo w dolną warstwę umocnienia pobocza.Zakres rozbiórek podano w tabeli istniejącej nawierzchni do rozebrania.
11.)Pobocza umocnić metodą stabilizacji mechanicznej w dwóch warstwach:
-strona lewa odcinek od km 0+353,79-0+837,87,
-strona prawa odcinek od km 0+353,79-0+837,87.
12.) Pochylenie skarp według przekrojów poprzecznych.
13.) hydrosiew poboczy i skarp wykonać metodą hydrodynamiczna z użyciem mieszanki o składzie / mulcz celulozowy, hydronawozy,lepiszcza,regulatory wzrostu,kompozycja nasion traw,woda /.

Inwestor	Wójt Gminy Terespol Plac Ryszarda Kaczorowskiego 1 Kobylany 21-540 Małaszewicze				
Nazwa obiektu budowlanego	Budowa drogi wraz z przebudową linii energetycznej w Podolance gmina Terespol				
Tytuł rysunku	Projektowany przekrój normalny drogi od km 0+353,79-0+837,87				Skala
x	Imię i nazwisko	Nr uprawnień	Data	Podpis	1:50
Projektant b. drogowa	mgr inż. E. Celiński	LUB/0001/POOD/04	05.2023 r		Nr rys.
Projektant spr. b. drogowa	mgr inż. K. Kapturkiewicz	858/BP/98	05.2023 r		3a