Projektowany przepust rurowy żelbetowy Ø100 L=9.00m w km 0+201,36/ rów CR Dopływ Podolanki/
likwidacja ist. przepustu rurowego żelb. Ø900 L=6,51m w km 0+201,36 / rów CR Dopływ Podolanki/

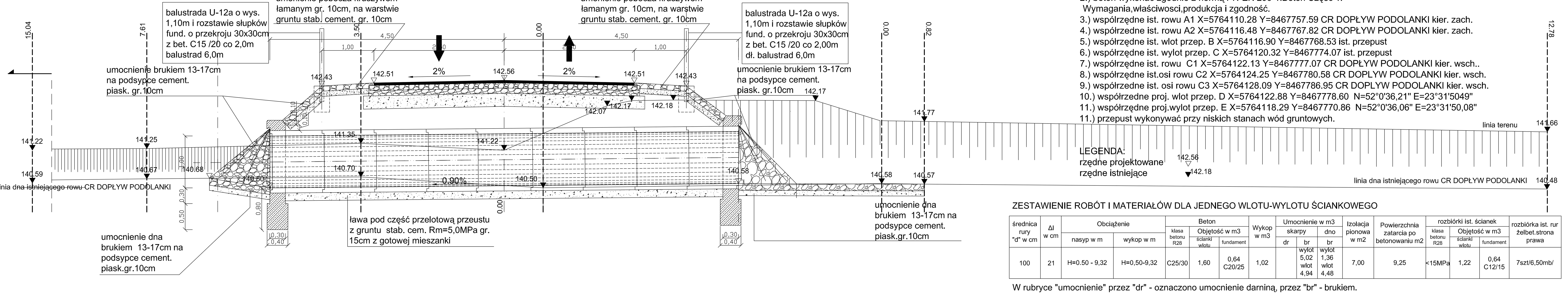

Uwagi:
1.) ścianki czołowe przepustu wykonać w.g. katalogu Przepusty drogowe-typowe elementy przepustów drogowych wyd.M.K i C.Z.D.P opr. W.B.S i P.T.D i L 1982r
2.) beton wykonać zgodnie z normą PN-EN 206-1.Beton Część 1: Wymagania,właściwości,produkcja i zgodność.
3.) współrzędne ist. rowu A1 X=5764110.28 Y=8467757.59 CR DOPŁYW PODOLANKI kier. zach.
4.) współrzędne ist. rowu A2 X=5764116.48 Y=8467767.82 CR DOPŁYW PODOLANKI kier. zach.
5.) współrzędne ist. wlot przep. B X=5764116.90 Y=8467768.53 ist. przepust
6.) współrzędne ist. wylot przep. C X=5764120.32 Y=8467774.07 ist. przepust
7.) współrzędne ist. rowu C1 X=5764122.13 Y=8467777.07 CR DOPŁYW PODOLANKI kier. wsch..
8.) współrzędne ist.osi rowu C2 X=5764124.25 Y=8467780.58 CR DOPŁYW PODOLANKI kier. wsch.
9.) współrzędne ist. osi rowu C3 X=5764128.09 Y=8467786.95 CR DOPŁYW PODOLANKI kier. wsch.
10.) współrzędne proj. wlot przep. D X=5764122.88 Y=8467778.60 N=52°0'36,21" E=23°31'5049"
11.) współrzędne proj.wylot przep. E X=5764118.29 Y=8467770.86 N=52°0'36,06" E=23°31'50,08"
11.) przepust wykonywać przy niskich stanach wód gruntowych.

LEGENDA:
rzędne projektowane 142.56
rzędne istniejące 142.18

ZESTAWIENIE ROBÓT I MATERIAŁÓW DLA JEDNEGO WLOTU-WYLOTU ŚCIANKOWEGO

średnica rury "d" w cm	Δl w cm	Obciążenie: nasyp w m	Obciążenie: wykop w m	Beton: klasa betonu R28	Beton: Objętość w m3: ścianki wlotu	Beton: Objętość w m3: fundament	Wykop w m3	Umocnienie w m3: skarpy dr	Umocnienie w m3: skarpy br	Umocnienie w m3: dno br	Izolacja pionowa w m2	Powierzchnia zatarcia po betonowaniu m2	rozbiórki ist. ścianek: klasa betonu R28	rozbiórki ist. ścianek: Objętość w m3: ścianki wlotu	rozbiórki ist. ścianek: Objętość w m3: fundament	rozbiórka ist. rur żelbet.strona prawa
100	21	H=0.50 - 9,32	H=0,50-9,32	C25/30	1,60	0,64 C20/25	1,02		wylot 5,02 wlot 4,94	wylot 1,36 wlot 4,48	7,00	9,25	<15MPa	1,22	0,64 C12/15	7szt/6,50mb/

W rubryce "umocnienie" przez "dr" - oznaczono umocnienie darniną, przez "br" - brukiem.
Umocnienie skarp podano w dwóch wariantach całość darniną lub część darniną a część brukiem.

wlot przepustu Ø100
przekrój A-A

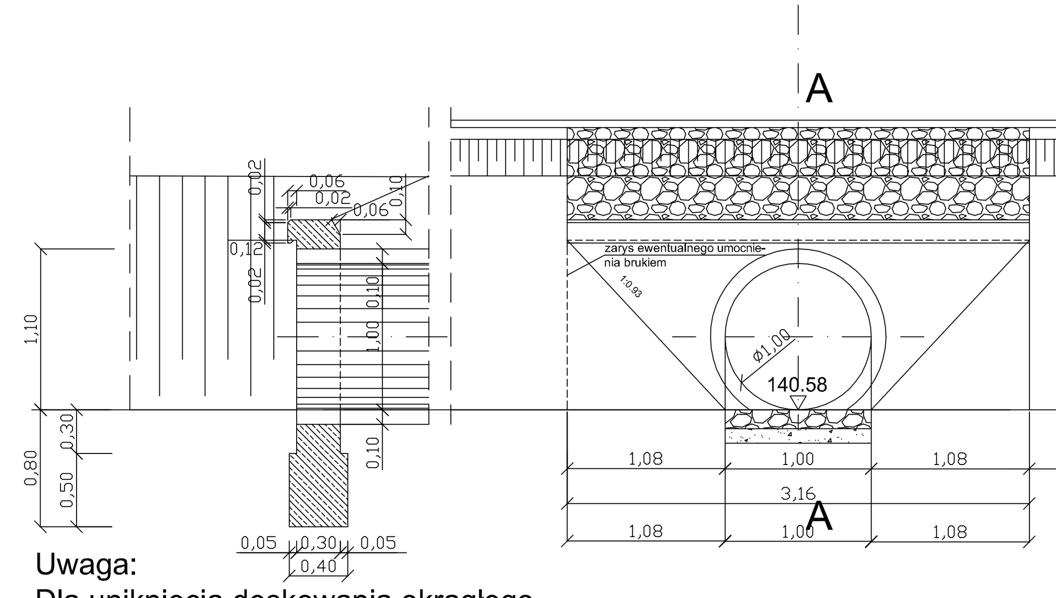

Uwaga:
Dla uniknięcia deskowania okrągłego otworu wlotu i wylotu należy ścianki czołowe wykonać równo z zakończeniem rur.Ewentualne różnice długości korygować nachyleniem skarp.

wylot przepustu Ø100
przekrój A-A

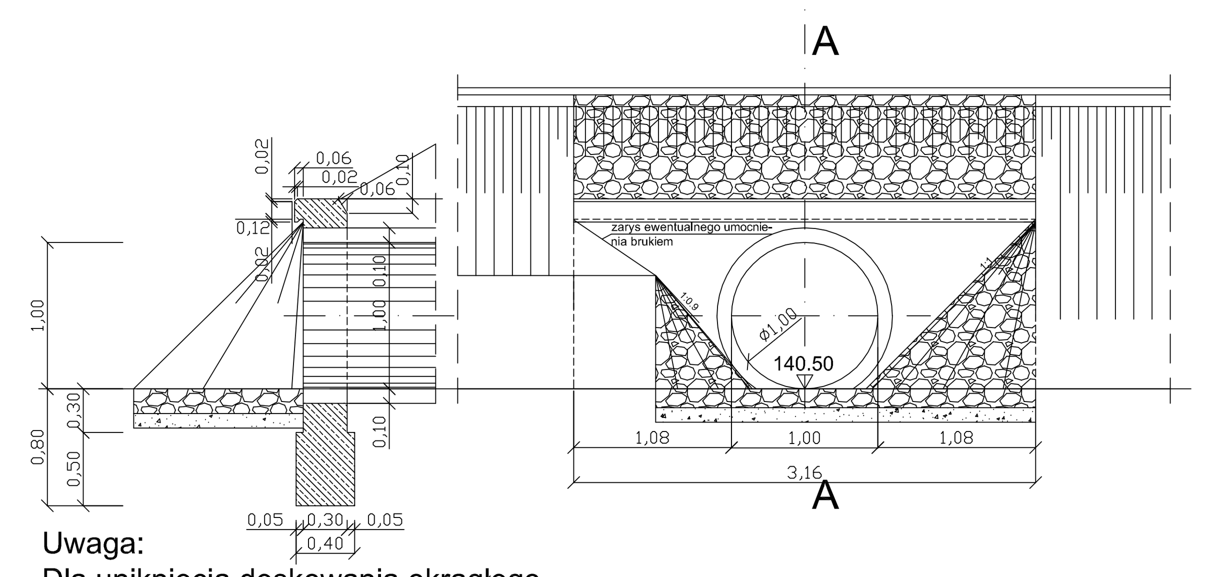

Uwaga:
Dla uniknięcia deskowania okrągłego otworu wlotu i wylotu należy ścianki czołowe wykonać równo z zakończeniem rur.Ewentualne różnice długości korygować nachyleniem skarp.

Beton C25/30

widok z góry

Uwagi:
Istniejący przepust w km 0+201,36 na istniejącym rowie CR DOPŁYW PODOLANKI do likwidacji
1.) współrzędne wlotu ist. przepust B X=5764116,90 Y=8467768,53 rzędna 140.58
2.) współrzędne wylotu ist. przepust C X=5764120,32 Y=8467774,07 rzędna 141,50
3.) śr.Ø900-1000mm L=6,51mb,
4.) współrzędne osi ist. rowu CR D.P.w kierunku zachodnim w odl.12,78mb od wlotu ist.przepustu
A1 X=5764110,28 Y=8467757,59
5.) współrzędne osi ist. rowu CR D.P w kierunku wschodnim w odl.15,04mb od wylotu ist. przepustu
C3 X=5764128,09 Y=8467786,95
UWAGA:
powyższe dane na podstawie inwentaryzacji

Inwestor	Wójt Gminy Terespol Plac Ryszarda Kaczorowskiego 1 Kobylany 21–540 Małaszewicze				
Obiekt	Budowa drogi wraz z przebudową linii energetycznej w Podolance gm. Terespol				Skala 1:50
Nazwa rysunku	Projektowany przekrój normalny przepustu w km 0+201,36				
x	Imię i nazwisko	Nr uprawnień	Data	Podpis	
Projektant	mgr inż. E. Celiński	LUB/0001/POOD/04	05.2023 r		Nr rys. 4
Sprawdził	mgr inż. K. Kapturkiewicz	858/BP/98	05.2023 r		